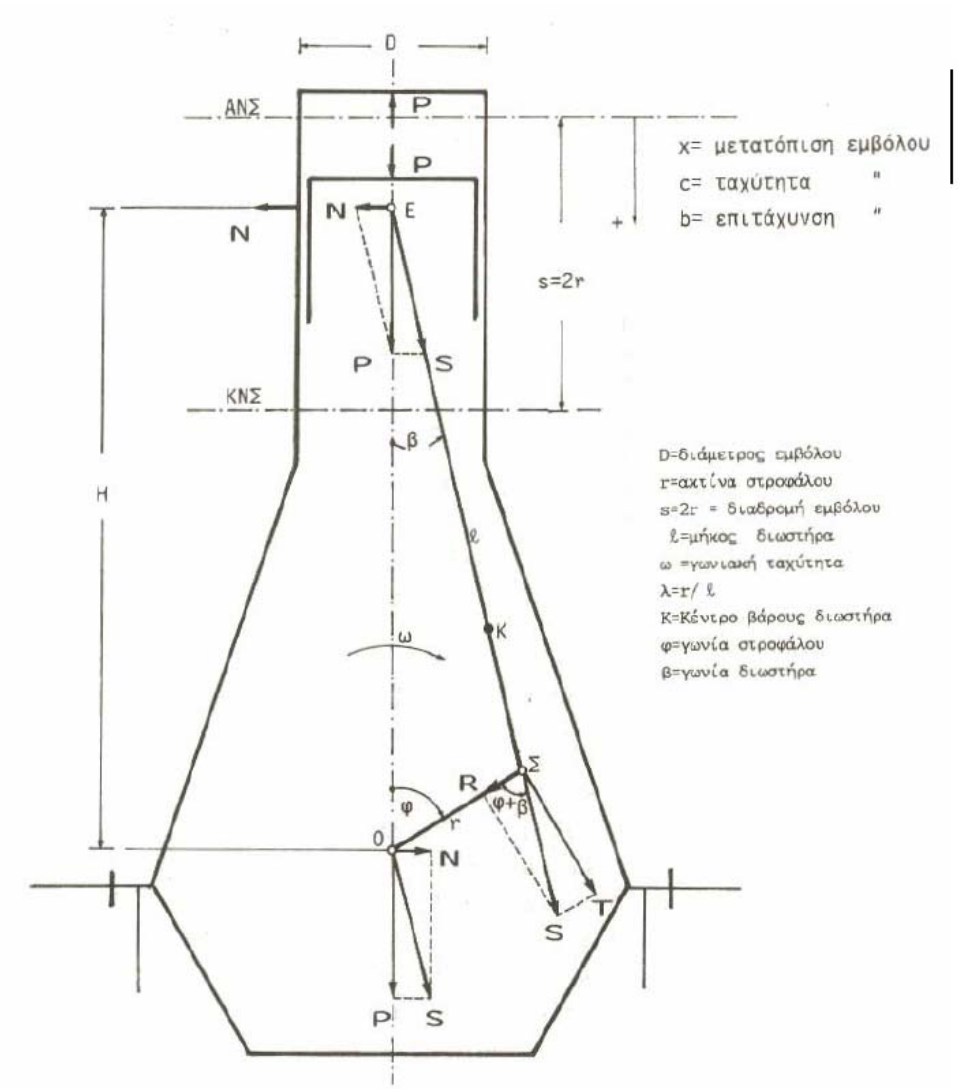
D
ΑΝΣ
P
P
N
E
N
P
S
s=2r
ΚΝΣ
β
H
ℓ
ω
K
Σ
R
φ
r
φ+β
O
N
S
T
P
S
x= μετατόπιση εμβόλου
c= ταχύτητα "
b= επιτάχυνση "
+
D=διάμετρος εμβόλου
r=ακτίνα στροφάλου
s=2r = διαδρομή εμβόλου
ℓ=μήκος διωστήρα
ω =γωνιακή ταχύτητα
λ=r/ ℓ
K=Κέντρο βάρους διωστήρα
φ=γωνία στροφάλου
β=γωνία διωστήρα